Karakteristični prečni profil ceste enostransko obrobničene

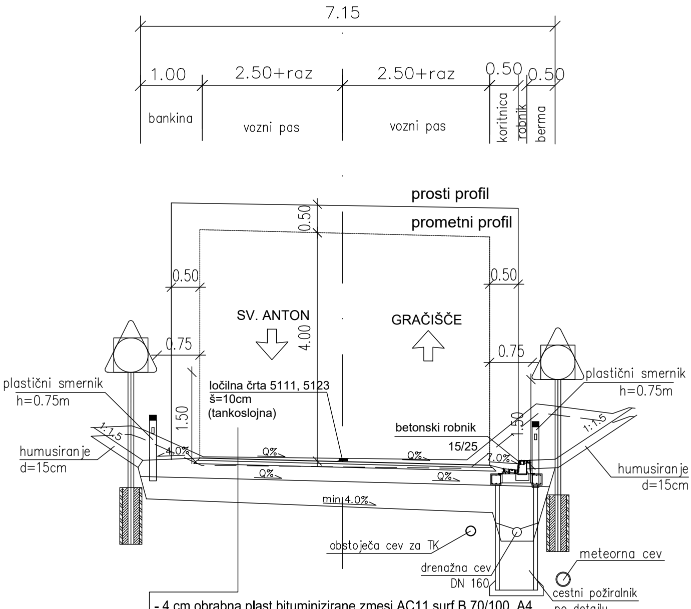
7.15
1.00
2.50+raz
2.50+raz
0.50
0.50
bankina
vozni pas
vozni pas
koritnica
robnik
berma
prosti profil
prometni profil
0.50
0.50
0.50
0.75
0.75
4.00
1.50
1.50
SV. ANTON
GRAČIŠČE
plastični smernik
h=0.75m
plastični smernik
h=0.75m
ločilna črta 5111, 5123
š=10cm
(tankoslojna)
betonski robnik
15/25
1:1.5
1:1.5
4.0%
7.0%
Q%
Q%
Q%
Q%
min 4.0%
humusiranje
d=15cm
humusiranje
d=15cm
obstoječa cev za TK
drenažna cev
DN 160
meteorna cev
cestni požiralnik
po detajlu

- 4 cm obrabna plast bituminizirane zmesi AC11 surf B 70/100, A4
- 6 cm nosilne plasti bituminizirane zmesi AC22 base B50/70, A4
- 25 cm tamponskega nasutja TD32
- 40 cm zmrzlinsko odporni kamniti material TD125
- geotekstil

plastič
h=0.
humusiranj
d=15cm

Karakteristični prečni profil ceste v obomčju jarka

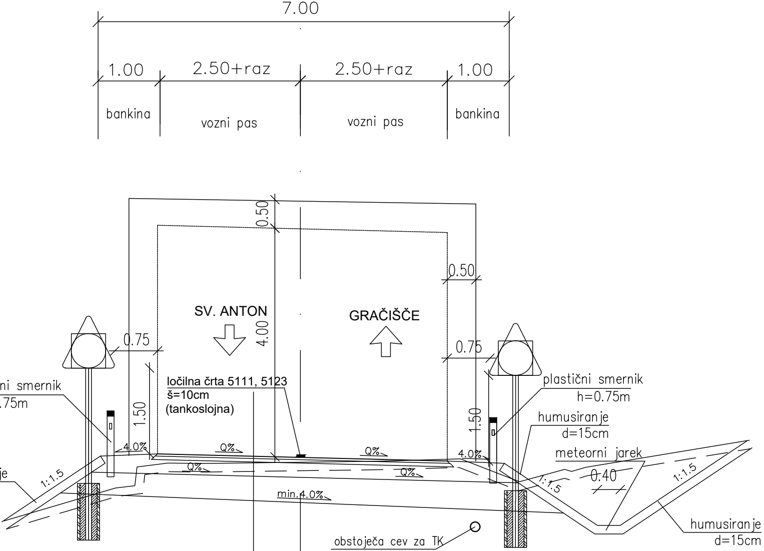
7.00
1.00
2.50+raz
2.50+raz
1.00
bankina
vozni pas
vozni pas
bankina
0.50
0.50
SV. ANTON
GRAČIŠČE
4.00
0.75
0.75
ni smernik
.75m
1.50
1.50
ločilna črta 5111, 5123
š=10cm
(tankoslojna)
plastični smernik
h=0.75m
humusiranje
d=15cm
meteorni jarek
0.40
4.0%
4.0%
Q%
Q%
Q%
Q%
min.4.0%
1:1.5
1:1.5
1:1.5
je
obstoječa cev za TK
humusiranje
d=15cm

- 4 cm obrabna plast bituminizirane zmesi AC11 surf B 70/100, A4
- 6 cm nosilne plasti bituminizirane zmesi AC22 base B50/70, A4
- 25 cm tamponskega nasutja TD32
- 40 cm zmrzlinsko odporni kamniti material TD125
- geotekstil

NAZIV	IME IN PRIIMEK
Odg. vodja projekta:	Iztok Černoša u.d.i.g.
Odg. projektant:	Iztok Černoša u.d.i.g.
Izdelal:	Iztok Černoša u.d.i.g.

objekt:	REKONSTRUKCIJA CESTE R3-625/1061 BERTOKI - GRAČIŠČE OD km 8,850 DO km 11,700		
faza:	PZI	merilo:	1:50
opis risbe:	Karakteristični prečni profil	del risbe:	
Sprememba:	Opis spremembe:		

Št. odseka:	Arhivska št.:	Faza/objekt:	Šifra risbe:	Prostor za črtn
		004.2101	G.131	

Št. priloge:		
G.31	Avtor risbe:	ANDREJC d.o.o, Topolš
	Id. št. risbe:	085-2018-C1-G.31

IDENT.ŠT. IZS	PODPIS
G - 3454	Černoša
G - 3454	Černoša
G - 3454	Černoša

Št. proj.:	085-2018
Št. načrta:	085-2018-C1
Šifra CC:	2111
datum:	april 2018

Datum:	Podpis:

o kodo arhiva:

šica 199b, 3325 Šoštanj